CARPENTERIA SPALLA 1 – PROSPETTO B–B
Scala 1:50

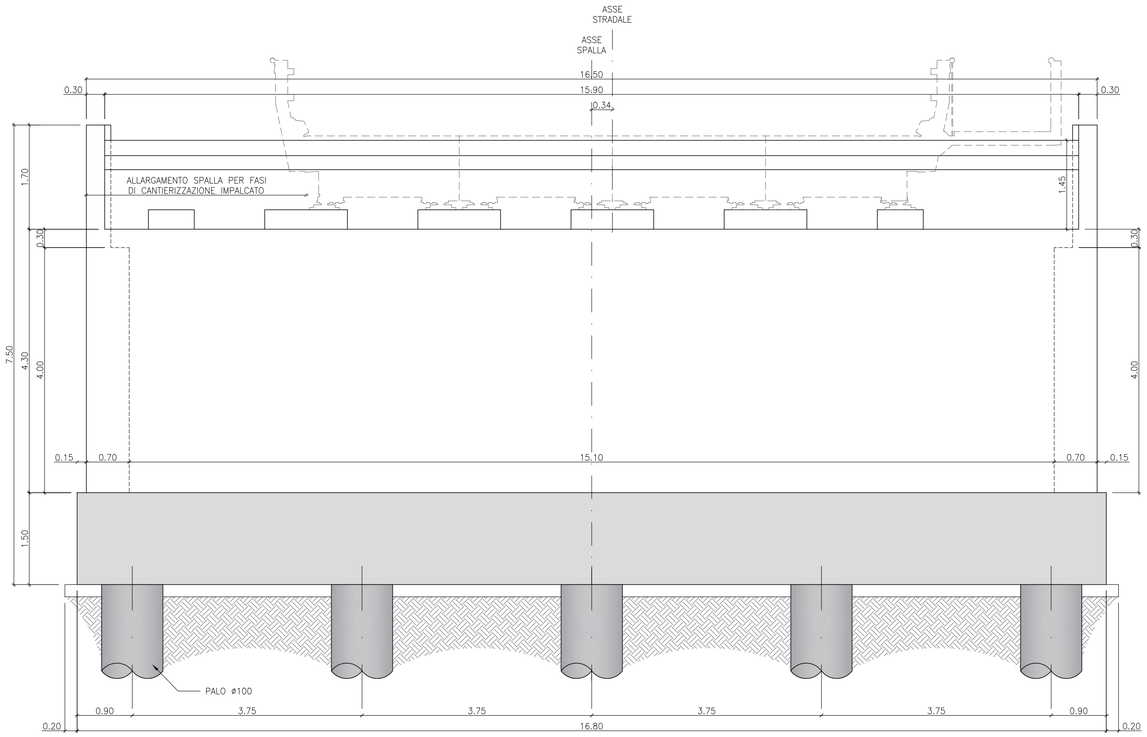

CARPENTERIA SPALLA 1 – PROSPETTO A–A
Scala 1:50

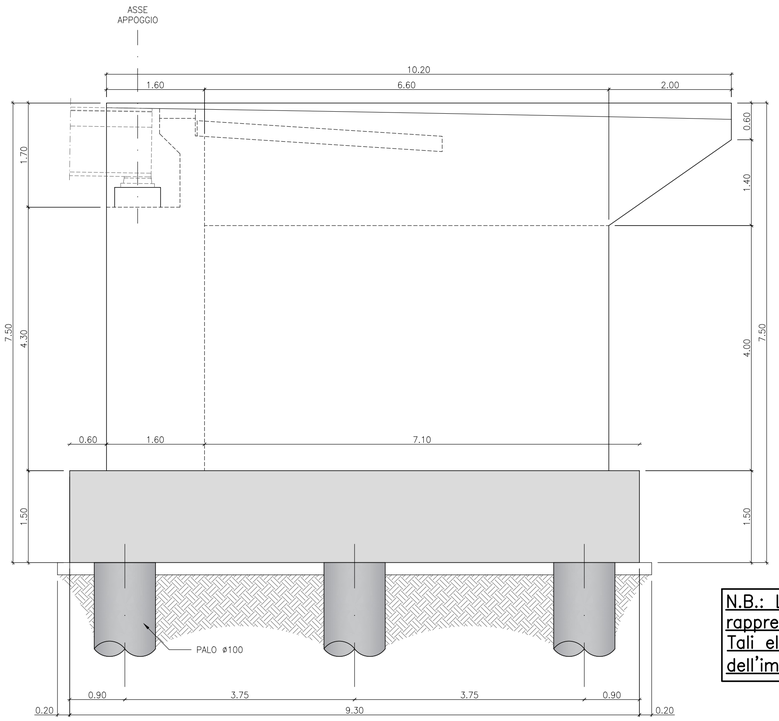

PRESCRIZIONI PER I MATERIALI

CALCESTRUZZI

Calcestruzzo per pile e spalle (UNI EN 206 e UNI 11104)
- Classe di resistenza: C32/40
- Resistenza caratteristica a 28 gg R_{ck}=40 MPa
- Classe di consistenza (slump): S4
- Classe di esposizione: XC4 – XD1 – XF2
- Rapporto acqua–cemento: 0.50
- Contenuto minimo di cemento: 340 kg/mc
- Diametro massimo dell'inerte: 20mm
- Classe resistenza cemento 32.5N
- Copriferro (rif. dettaglio) 40 mm

Calcestruzzo magro per livellamento (magrone)
- Classe di resistenza: C12/15
- Resistenza caratteristica a 28 gg R_{ck}=15 MPa
- Classe di esposizione: X0
- Classe resistenza cemento 32.5R

ACCIAIO PER ARMATURE TIPO

Barre – Tipo B450C

NOTE:

- Prevedere robuste legature;
- I materiali dovranno essere conformi alle norme UNI EN 206 e UNI EN 11104;
- Sovrapposizione ferri correnti: 60ø;
- La lunghezza di ciascuna armatura è puramente indicativa, occorrerà verificarne in sito l'effettiva lunghezza necessaria prima di effettuarne la produzione;
- Tutte lemisure dovranno essere verificate in opera e dovranno essere conformi al progetto stradale e alla soluzione adottata per l'impalcato prefabbricato

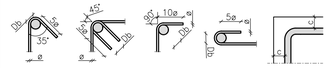

Db>4ø se ø<18 mm
Db>7ø se ø≥18 mm

N.B.: Le dimensioni dei baggioli e del dente del paraghiaia rappresentate in tavola sono puramente indicative.
Tali elementi dovranno essere dimensionati a valle della scelta dell'impalcato provvisorio.

CARPENTERIA SPALLA 1 – PIANTA
Scala 1:50

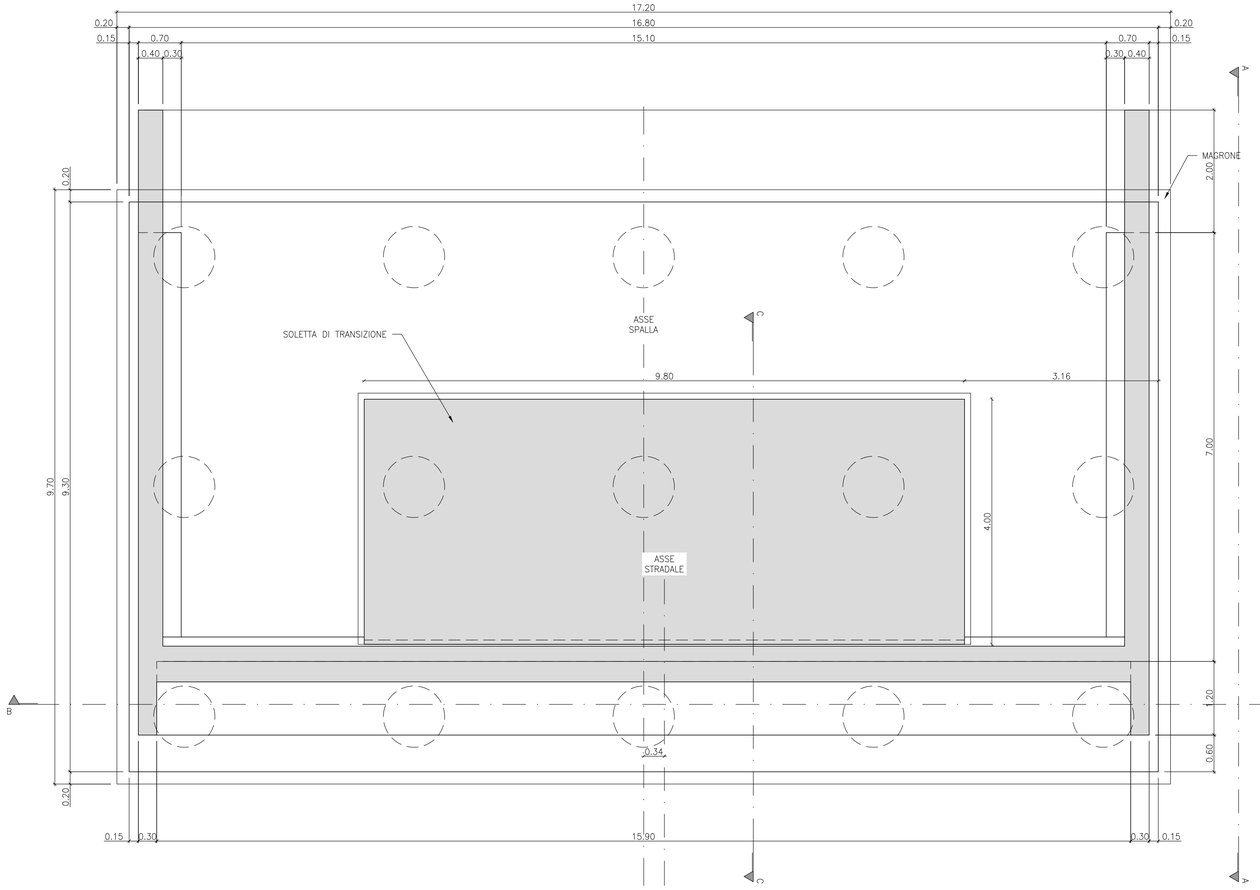

CARPENTERIA SPALLA 1 – SEZIONE C–C
Particolare paraghiaia e soletta di transizione
Scala 1:50

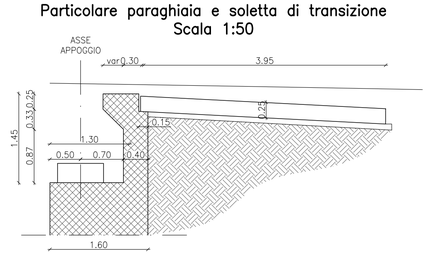

KEY PLAN
SCALA 1:1000

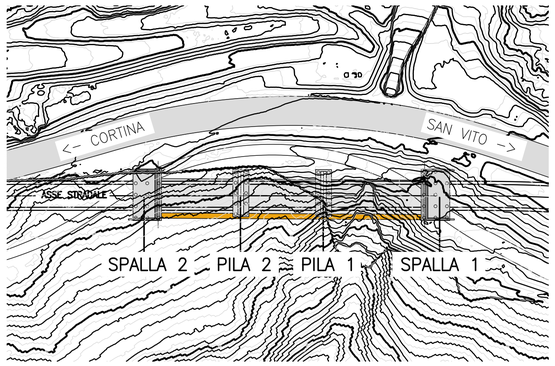

anas GRUPPO FS ITALIANE

Struttura Territoriale Veneto e Friuli Venezia Giulia

Area Gestione Rete Veneto

S.S. 51 "DI ALEMAGNA"

Interventi di mitigazione del rischio idrogeologico S.S. 51 - Km 95+100

A.Q. DG 84/21 LOTTO 13

Accordo quadro per "Servizi di progettazione definitiva ed esecutiva, relativi ad interventi di manutenzione straordinaria della sede stradale, per la durata di 1460 (millequattrocentosessanta) giorni"

PROGETTISTA:
R.T.I. : Studio Martini Ingegneria S.r.l. (Capogruppo)
SMQ Servizi e Controlli Tecnici S.r.l.
Studio Colleselli &Partners
ACS Ingegneri
DI.MO.RE S.r.l.
PARALLAB S.r.l.

VISTO: IL RESP. DEL PROCEDIMENTO
Ing. Fabrizio ZUDDAS

PROTOCOLLO *CDG - 0840790* DATA *30/09/2025*

PROGETTO STRUTTURALE

Carpenteria spalla 1

PROGETTISTA E DIRETTORE TECNICO PER STUDIO MARTINI INGEGNERIA S.R.L.
Ing. Antonio MARTINI

CODICE PROGETTO (PROGETTO / LIV. PROG. / N. PROG.)	NOME FILE T00VI00STRCP01A_carpenteria_spalla_1	REVISIONE
- - - - - - - - - - -	CODICE ELAB. T00VI00STRCP01A	A

REV.	DESCRIZIONE	DATA	REDATTO	VERIFICATO	APPROVATO
D					
C					
B					
A	PRIMA EMISSIONE	18/03/2026	VM	AM	AM